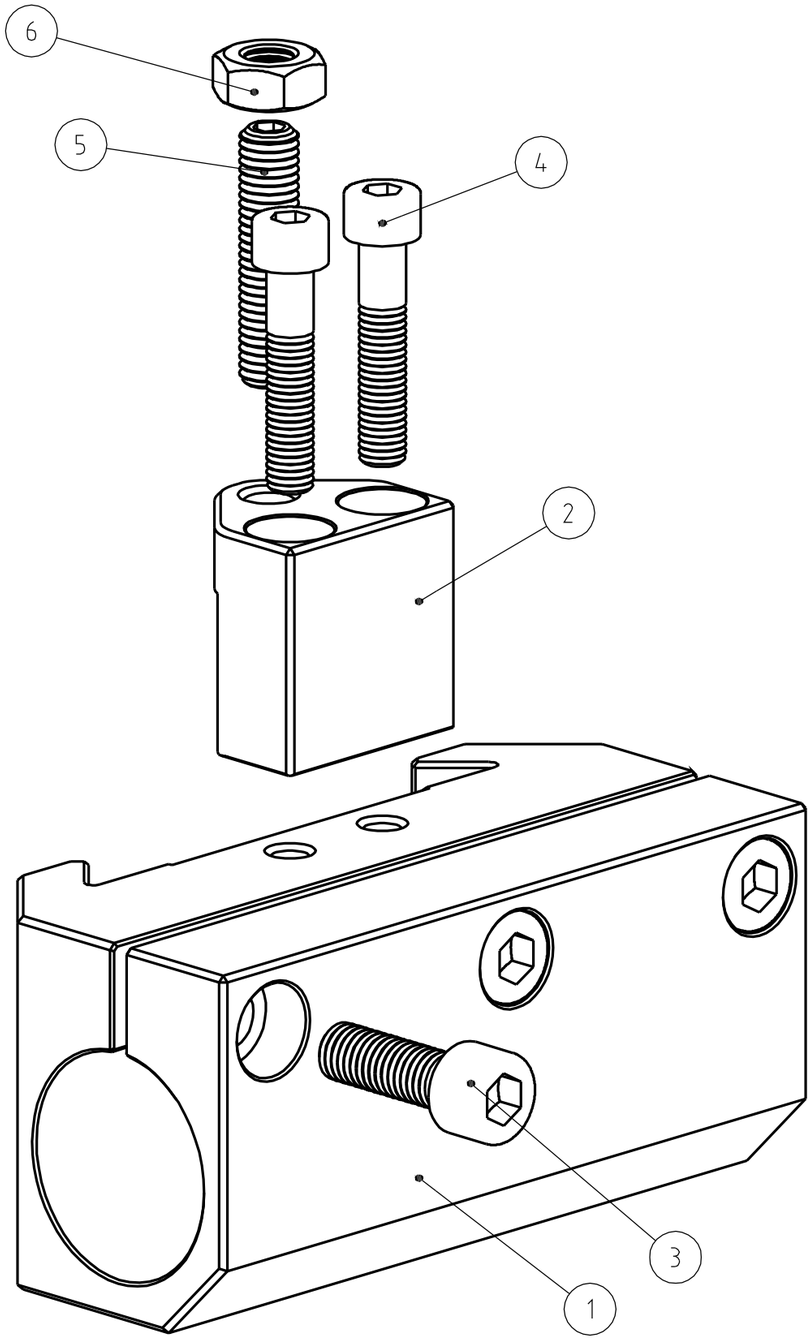

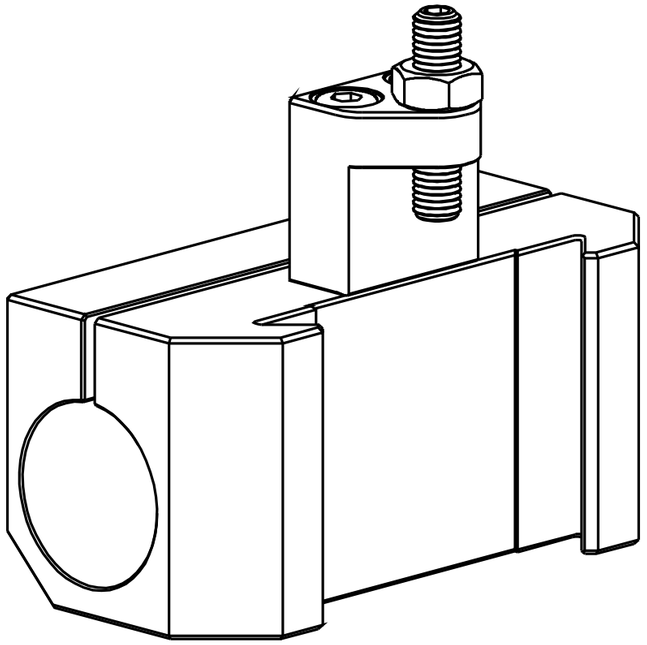

Pos.	Anz	Beschreibung	Norm / Größe	Material
1	1	Halter	WB 3/40	CK 45
2	1	Anschlag	Gr. III	St37k
3	3	Zylinderschraube	DIN 912/ISO 4762 - M10 x 30	
4	2	Zylinderschraube	DIN 912/ISO 4762 - M8 x 40	
5	1	Gewindestift	DIN 913 - M10 x 45	
6	1	Sechskantmutter	DIN 934 - M10	

Trautwein GmbH
71642 Ludwigsburg

Oberfläche

Maßstab 1:1

Position	Menge
-	-
-	-

DIN A 3

	Datum	Name
Bearb.	27.01.2004	Wiedmann
Gepr.		

Rauheitsangaben

	a	b	c
	Rz63	Rz16	Rz4

DIN 7168-mittel

0,5 ...6	>6 ...30	>30 ...120	>120 ...400
±0,1	±0,2	±0,3	±0,5

WB 3/40

Wechselhalter Gr. III

P 13170

Blatt 1
Bl

Name Dateiname 3D-WB 3-40.dwg

28.01.2004

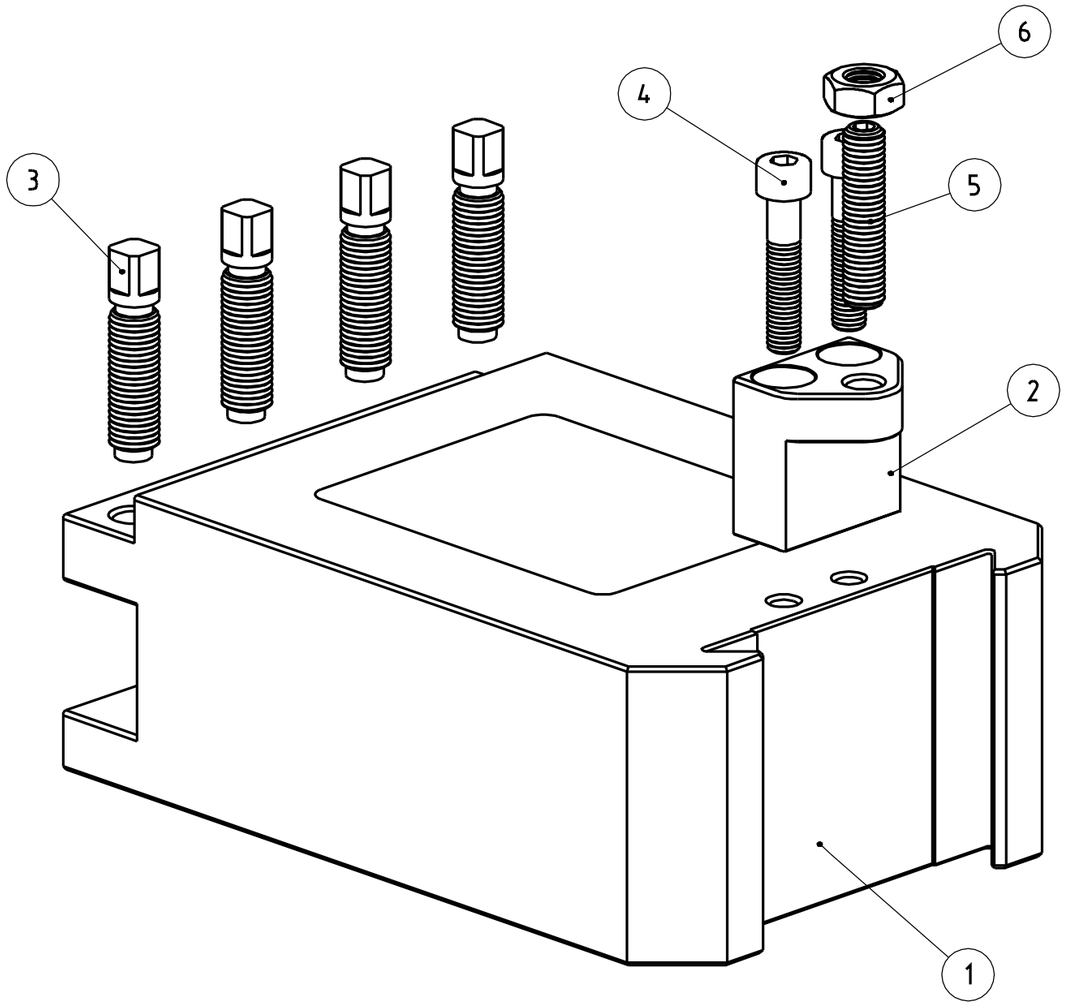

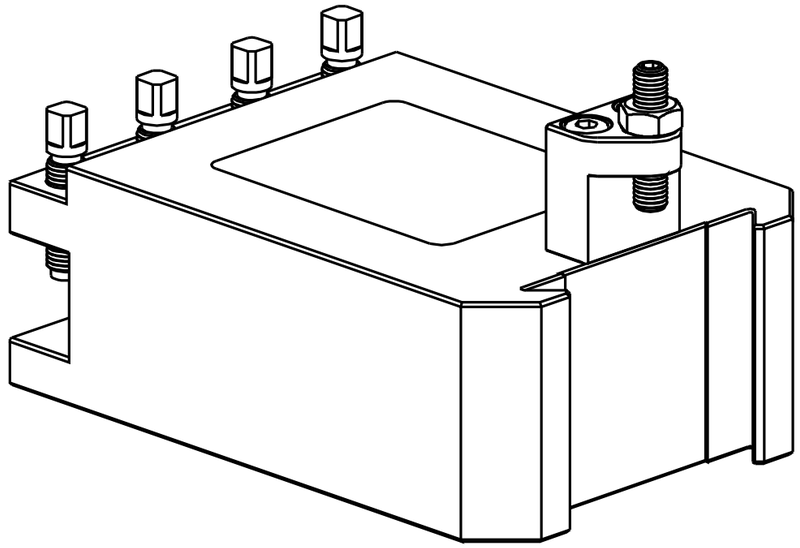

Pos.	Anz	Beschreibung	Norm / Große	Material
1	1	Halter	WDV 3/32-L195	16MnCr5
2	1	Anschlag	Gr. III	St37k
3	4	Vierkantschraube	DIN 480 - M12 x 1,5 x 40	
4	2	Zylinderschraube	DIN 912/ISO 4762 - M8 x 40	
5	1	Gewindestift	DIN 913 - M10 x 45	
6	1	Sechskantmutter	DIN 934 - M10	

Trautwein GmbH
71642 Ludwigsburg

Oberfläche

Maßstab 1:1 | Position | Menge
- | -
- | -

DIN A 2

	Datum	Name
Bearb.	14.02.2004	Wiedmann
Gepr.		

Rauheitsangaben

DIN 7168-mittel

0,5 ...6	>6 ...30	>30 ...120	>120 ...400
±0,1	±0,2	±0,3	±0,5

WDV 3/32-L-195

Wechselhalter Gr. III

P 13101-195

Blatt 1 Bl.

Name Datename 3D-WDV 3-32-L-195.dwg

14.02.2004

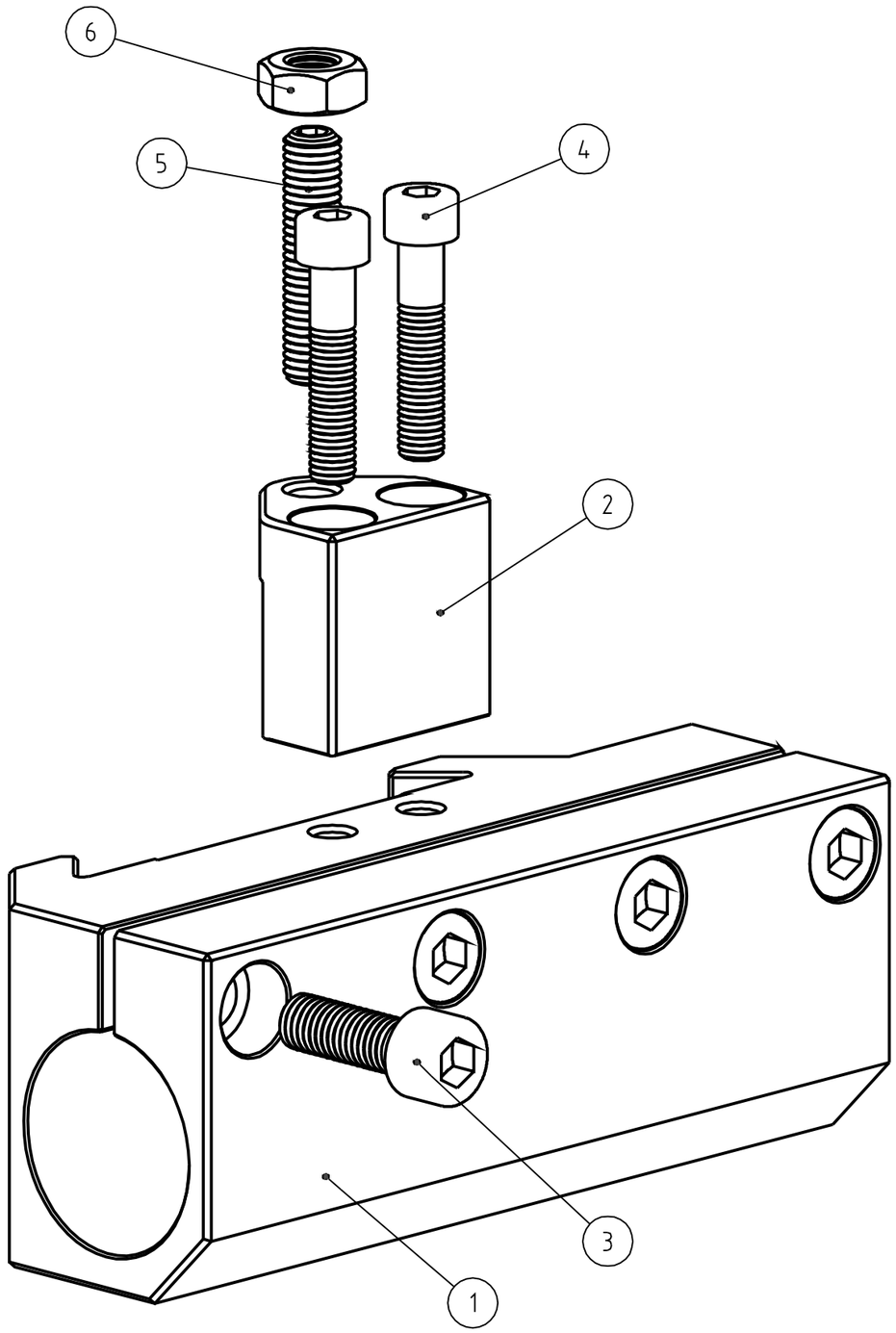

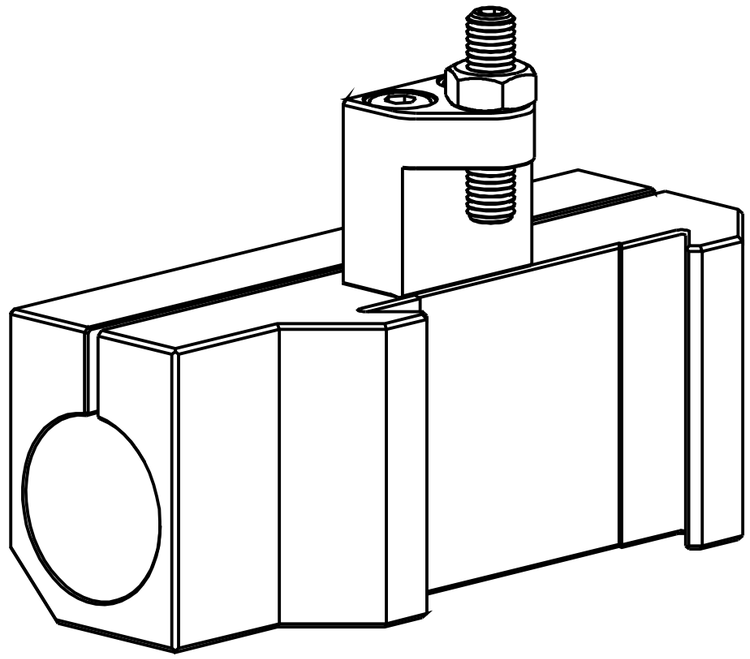

Pos.	Anz	Beschreibung	Norm / Größe	Material
1	1	Halter	WB 3/40-L30	CK 45
2	1	Anschlag	Gr. III	St37k
3	4	Zylinderschraube	DIN 912/ISO 4762 - M10 x 30	
4	2	Zylinderschraube	DIN 912/ISO 4762 - M8 x 40	
5	1	Gewindestift	DIN 913 - M10 x 45	
6	1	Sechskantmutter	DIN 934 - M10	

Trautwein GmbH
71642 Ludwigsburg

Oberfläche

Maßstab 1:1

Position	Menge
-	-
-	-

DIN A 3

	Datum	Name
Bearb.	31.01.2004	Wiedmann
Gepr.		

Rauheitsangaben

	a	b	c
	Rz63	Rz16	Rz4

DIN 7168-mittel

0,5 ...6	>6 ...30	>30 ...120	>120 ...400
±0,1	±0,2	±0,3	±0,5

WB 3/40-L30

Wechselhalter Gr. III

P 13174

Blatt 1
Bl

Name Dateiname 3D-WB 3-40-L30.dwg

31.01.2004

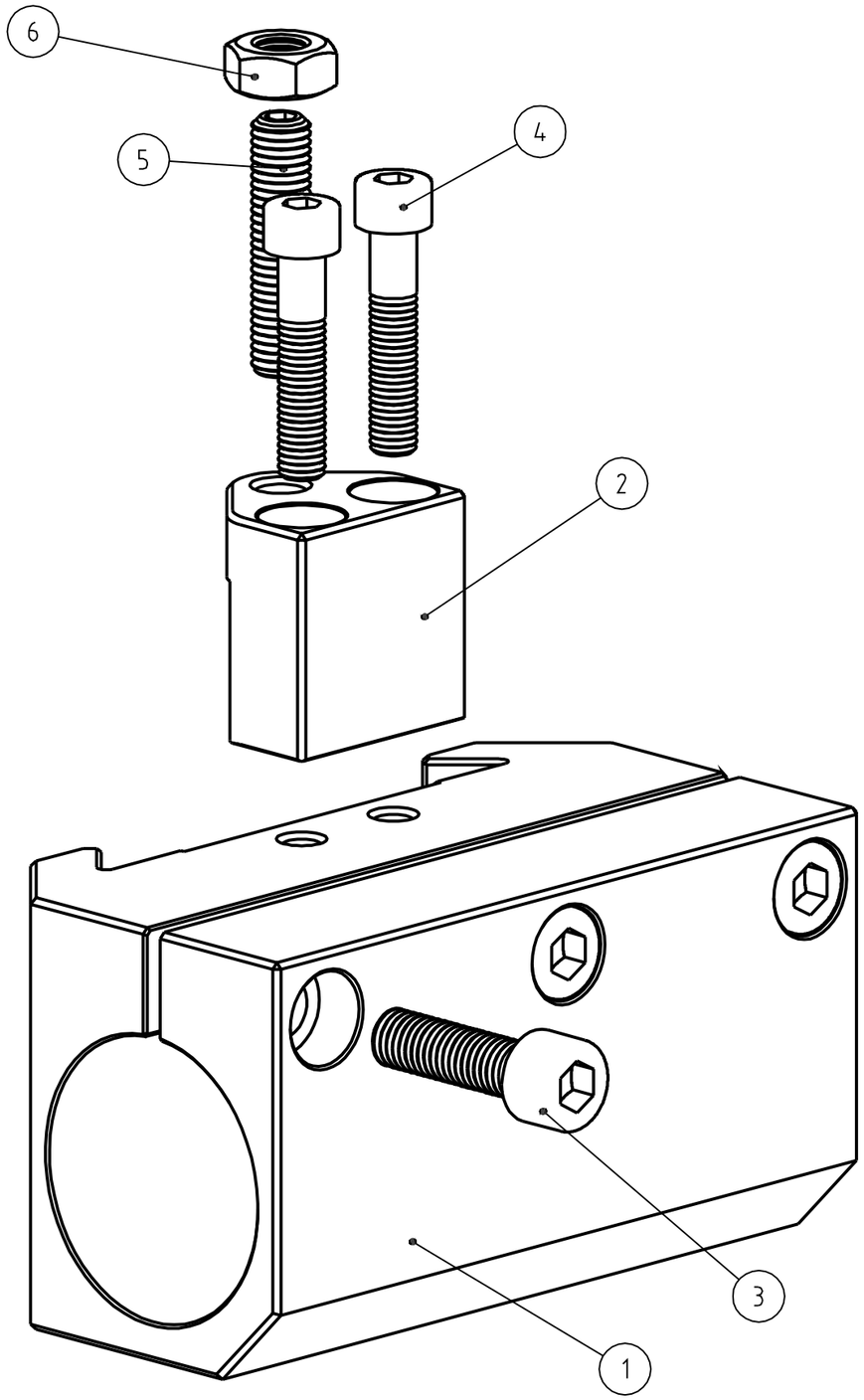

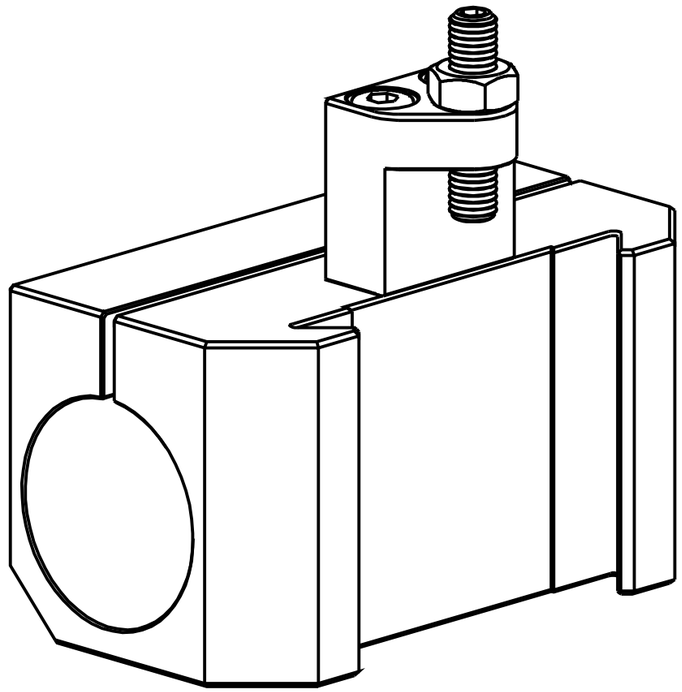

Pos.	Anz	Beschreibung	Norm / Größe	Material
1	1	Halter	WB 3/50	CK 45
2	1	Anschlag	Gr. III	St37k
3	3	Zylinderschraube	DIN 912/ISO 4762 - M10 x 35	
4	2	Zylinderschraube	DIN 912/ISO 4762 - M8 x 40	
5	1	Gewindestift	DIN 913 - M10 x 45	
6	1	Sechskantmutter	DIN 934 - M10	

Trautwein GmbH
71642 Ludwigsburg

Oberfläche

Maßstab 1:1

Position	Menge
-	-
-	-

DIN A 3

	Datum	Name
Bearb.	07.02.2004	Wiedmann
Gepr.		

Rauheitsangaben

a b c

Rz63 Rz16 Rz4

DIN 7168-mittel

0,5 ...6	>6 ...30	>30 ...120	>120 ...400
±0,1	±0,2	±0,3	±0,5

WB 3/50

Wechselhalter Gr. III

P 13180

Blatt 1
Bl

Name Dateiname 3D-WB 3-50.dwg

07.02.2004

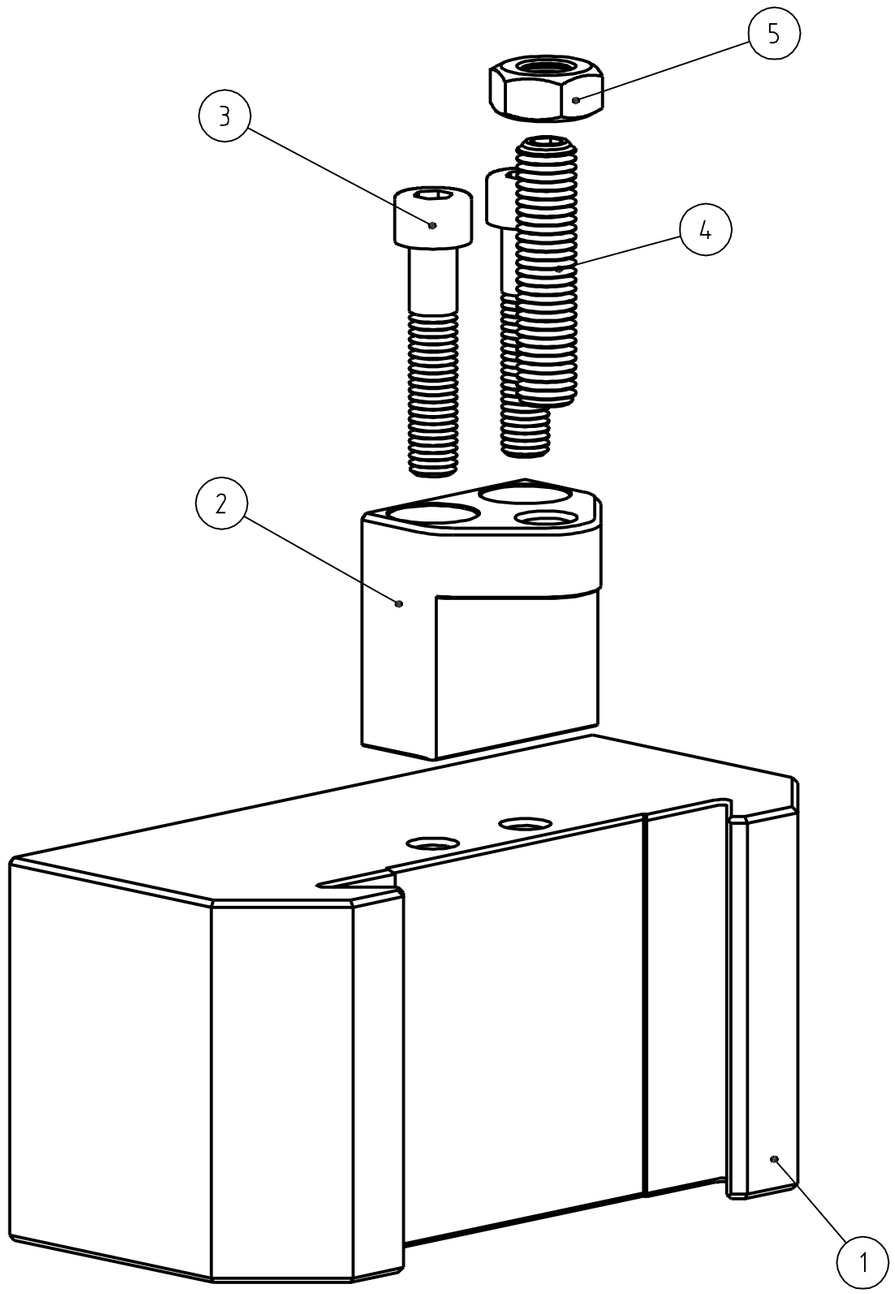

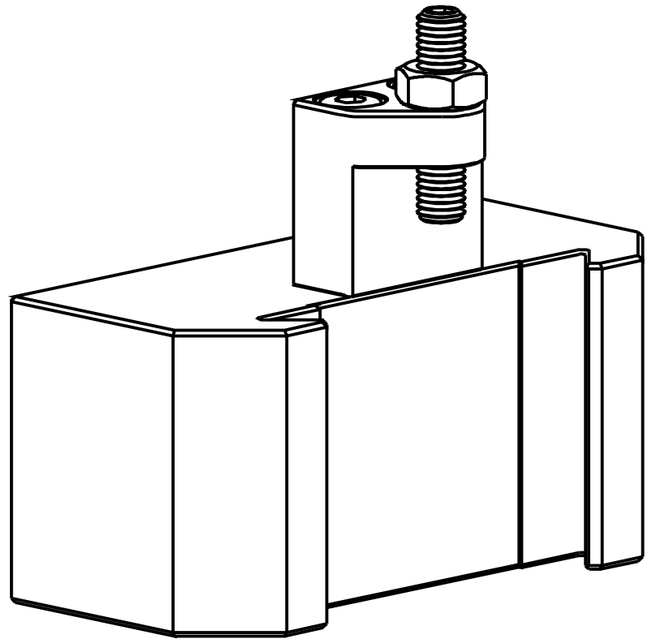

Pos.	Anz	Beschreibung	Norm / Größe	Material
1	1	Halter	WBW 3/40	CK 45
2	1	Anschlag	Gr. III	St37k
3	2	Zylinderschraube	DIN 912/ISO 4762 - M8 x 40	
4	1	Gewindestift	DIN 913 - M10 x 45	
5	1	Sechskantmutter	DIN 934 - M10	

Trautwein GmbH
71642 Ludwigsburg

Oberfläche

Maßstab 1:1

Position	Menge
-	-
-	-

DIN A 3

	Datum	Name
Bearb.	31.01.2004	Wiedmann
Gepr.		

Rauheitsangaben

	a	b	c
	Rz63	Rz16	Rz4

DIN 7168-mittel

0,5 ...6	>6 ...30	>30 ...120	>120 ...400
±0,1	±0,2	±0,3	±0,5

WBW 3/40

Wechselhalter Gr. III

P 13171

Blatt 1
Bl

Name Dateiname 3D-WBW 3-40.dwg

31.01.2004

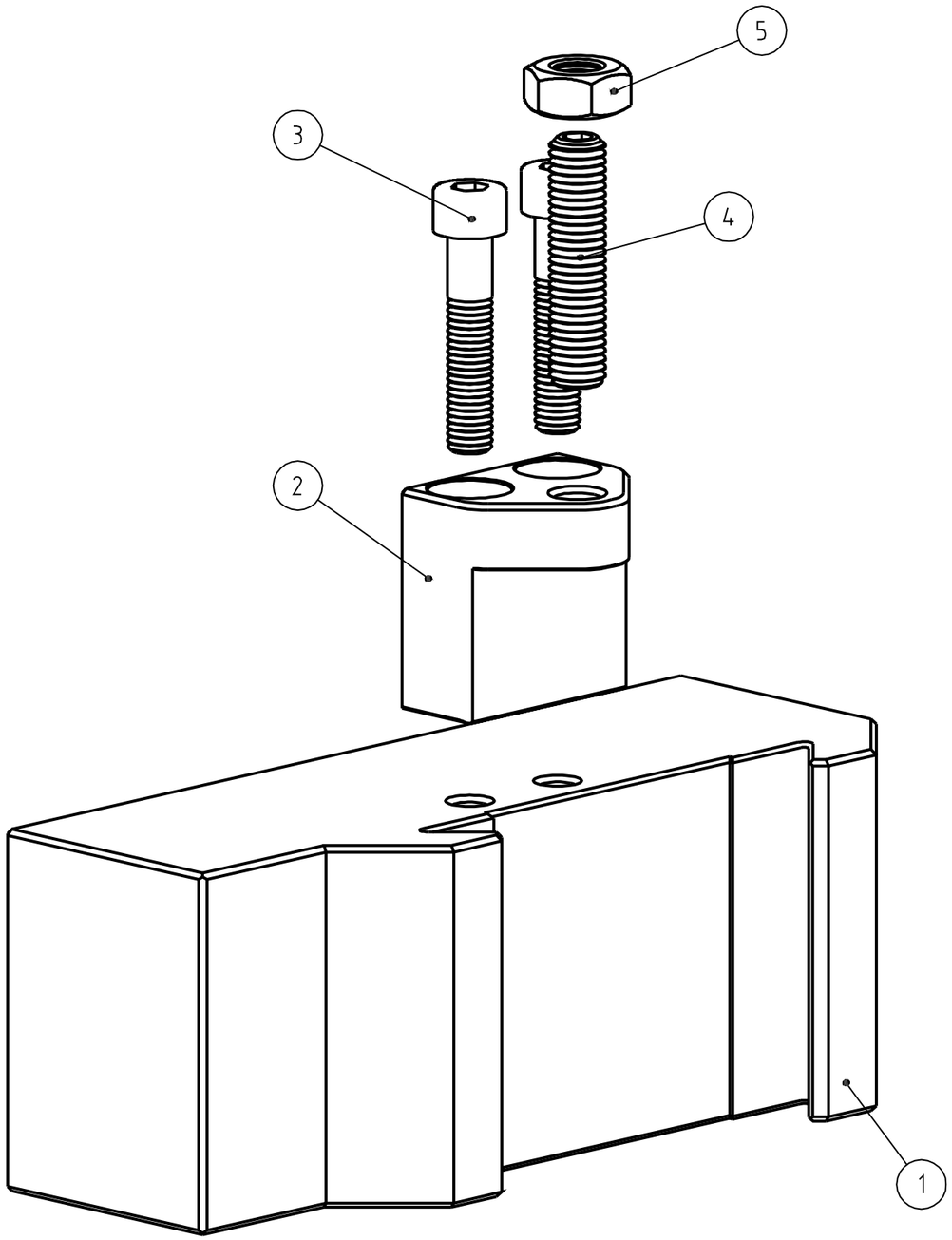

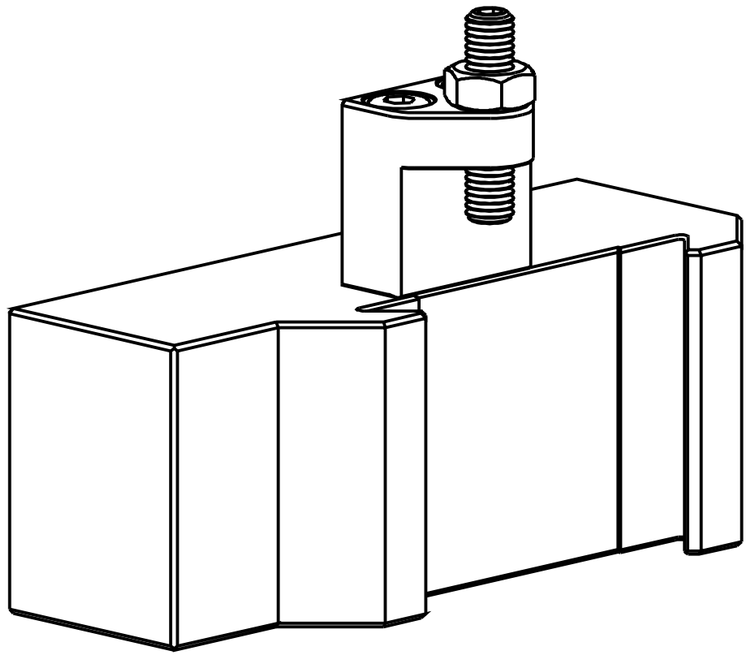

Pos.	Anz	Beschreibung	Norm / Größe	Material
1	1	Halter	WBW 3/40-L30	CK 45
2	1	Anschlag	Gr. III	St37k
3	2	Zylinderschraube	DIN 912/ISO 4762 - M8 x 40	
4	1	Gewindestift	DIN 913 - M10 x 45	
5	1	Sechskantmutter	DIN 934 - M10	

Trautwein GmbH
71642 Ludwigsburg

Oberfläche

Maßstab 1:1

Position	Menge
-	-
-	-

DIN A 3

Rauheitsangaben

	Datum	Name
Bearb.	31.01.2004	Wiedmann
Gepr.		

DIN 7168-mittel

0,5 ...6	>6 ...30	>30 ...120	>120 ...400
±0,1	±0,2	±0,3	±0,5

WBW 3/40-L30

Wechselhalter Gr. III

P 13172

Blatt 1
Bl

Name Dateiname 3D-WBW 3-40-L30.dwg

31.01.2004

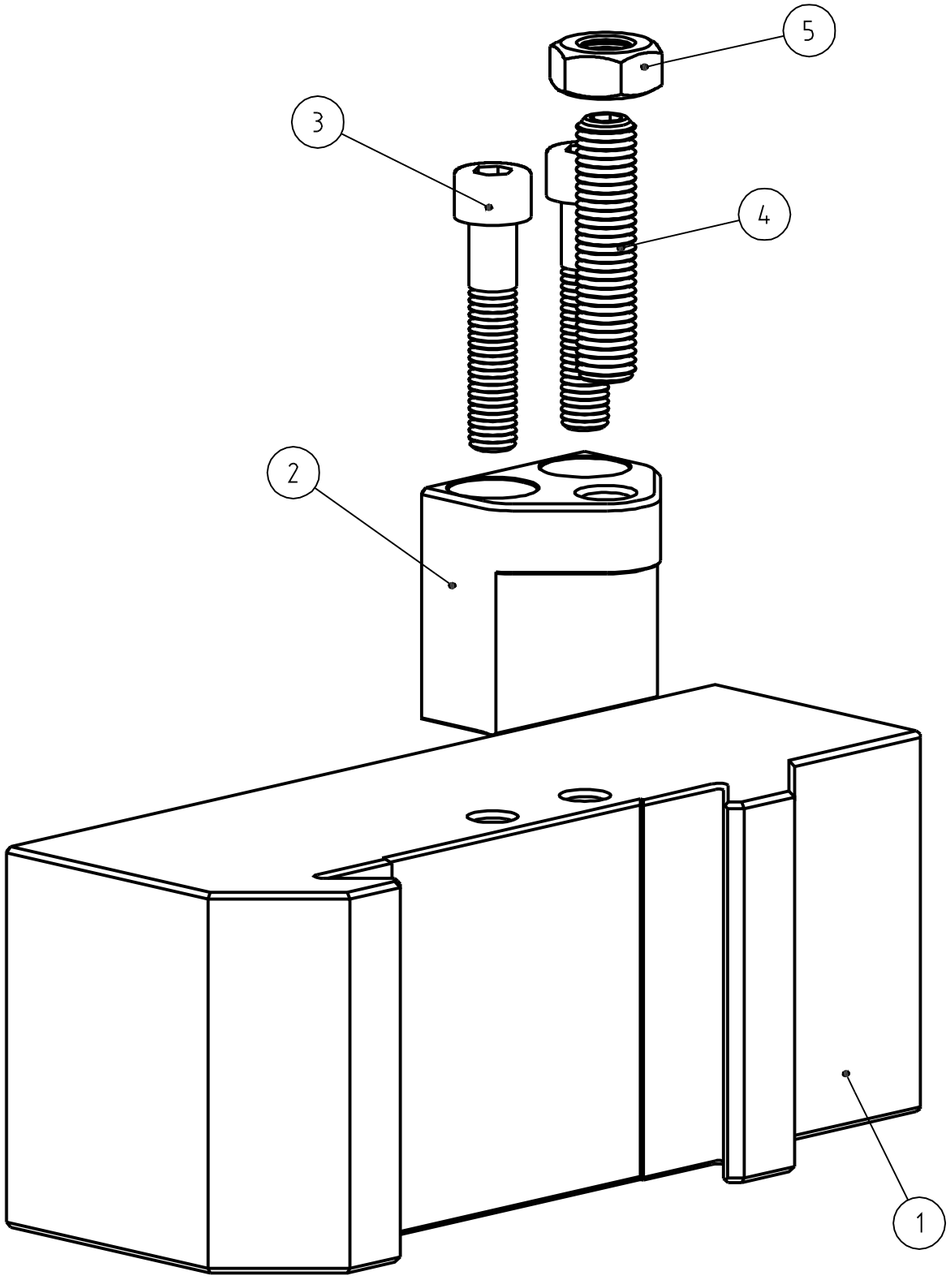

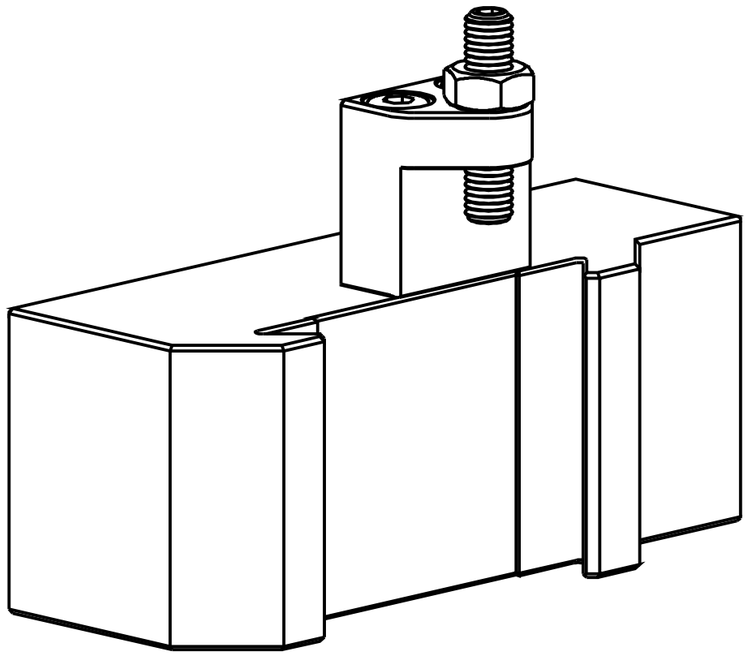

Pos.	Anz	Beschreibung	Norm / Größe	Material
1	1	Halter	WBW 3/40-R30	CK 45
2	1	Anschlag	Gr. III	St37k
3	2	Zylinderschraube	DIN 912/ISO 4762 - M8 x 40	
4	1	Gewindestift	DIN 913 - M10 x 45	
5	1	Sechskantmutter	DIN 934 - M10	

Trautwein GmbH
71642 Ludwigsburg

Oberfläche

Maßstab 1:1

Position	Menge
-	-
-	-

DIN A 3

	Datum	Name
Bearb.	31.01.2004	Wiedmann
Gepr.		

Rauheitsangaben

	a	b	c
	Rz63	Rz16	Rz4

DIN 7168-mittel

0,5 ...6	>6 ...30	>30 ...120	>120 ...400
±0,1	±0,2	±0,3	±0,5

WBW 3/40-R30

Wechselhalter Gr. III

P 13173

Blatt 1
Bl

Name Dateiname 3D-WBW 3-40-R30.dwg

31.01.2004

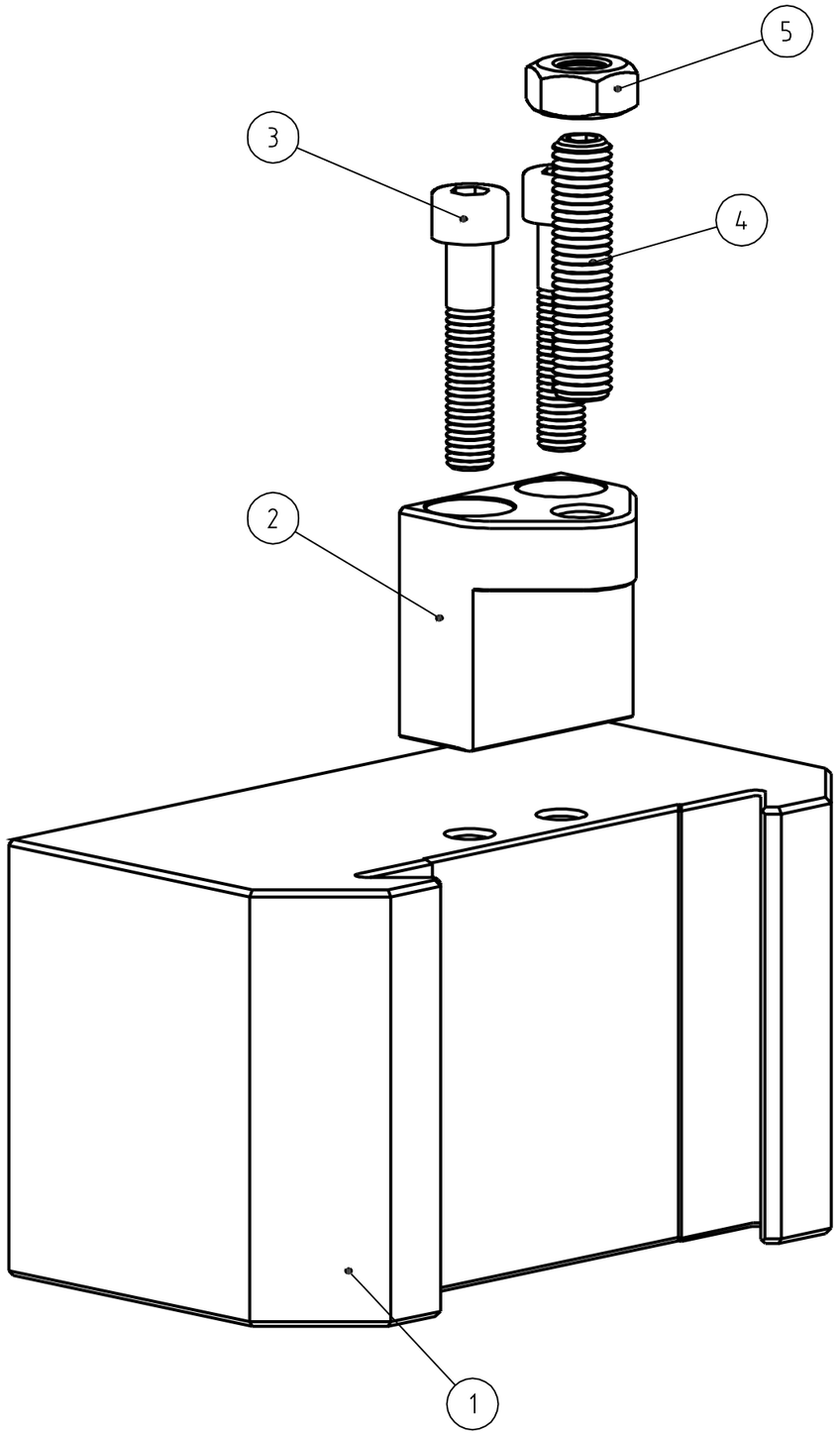

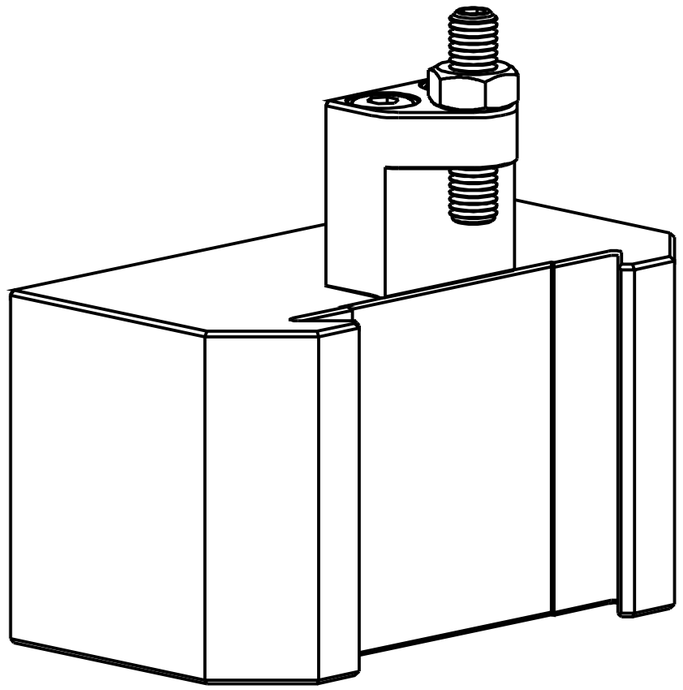

Pos.	Anz	Beschreibung	Norm / Größe	Material
1	1	Halter	WBW 3/50	CK 45
2	1	Anschlag	Gr. III	St37k
3	2	Zylinderschraube	DIN 912/ISO 4762 - M8 x 40	
4	1	Gewindestift	DIN 913 - M10 x 45	
5	1	Sechskantmutter	DIN 934 - M10	

Trautwein GmbH
71642 Ludwigsburg

Oberfläche

Maßstab 1:1 | Position | Menge

DIN A 3

	Datum	Name
Bearb.	07.02.2004	Wiedmann
Gepr.		

Rauheitsangaben: a, b, c, Rz63, Rz16, Rz4

DIN 7168-mittel

0,5 ...6	>6 ...30	>30 ...120	>120 ...400
±0,1	±0,2	±0,3	±0,5

Name Dateiname 3D-WBW 3-50.dwg

WBW 3/50

Wechselhalter Gr. III

P 13181

Blatt 1 Bl

07.02.2004

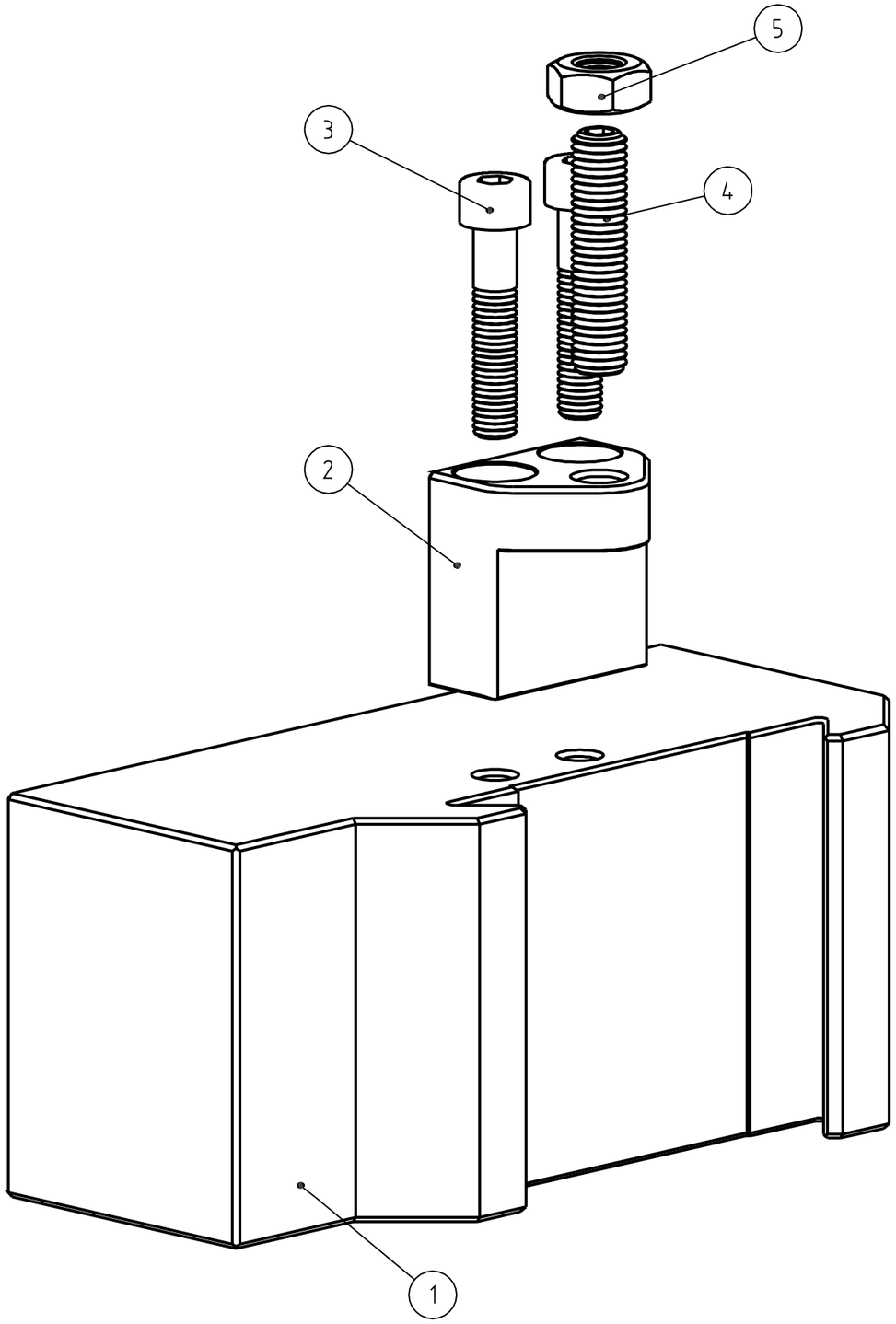

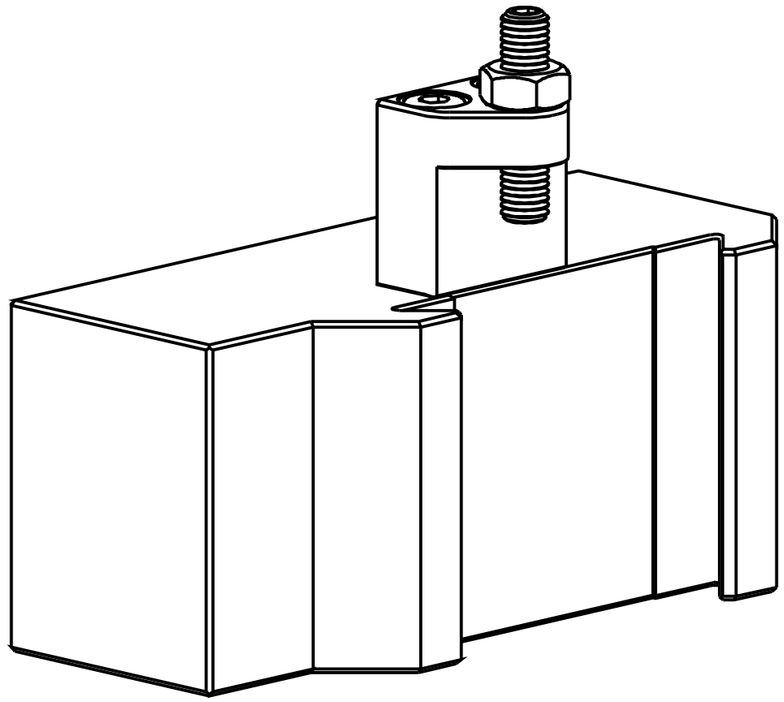

Pos.	Anz	Beschreibung	Norm / Größe	Material
1	1	Halter	WBW 3/50-L30	CK 45
2	1	Anschlag	Gr. III	St37k
3	2	Zylinderschraube	DIN 912/ISO 4762 - M8 x 40	
4	1	Gewindestift	DIN 913 - M10 x 45	
5	1	Sechskantmutter	DIN 934 - M10	

Trautwein GmbH
71642 Ludwigsburg

Oberfläche

Maßstab 1:1

Position	Menge
-	-
-	-

DIN A 3

	Datum	Name
Bearb.	07.02.2004	Wiedmann
Gepr.		

Rauheitsangaben

DIN 7168-mittel

0,5 ...6	>6 ...30	>30 ...120	>120 ...400
±0,1	±0,2	±0,3	±0,5

Rz63 Rz16 Rz4

WBW 3/50-L30

Wechselhalter Gr. III

P 13182

Blatt 1
Bl

Name Dateiname 3D-WBW 3-50-L30.dwg

07.02.2004

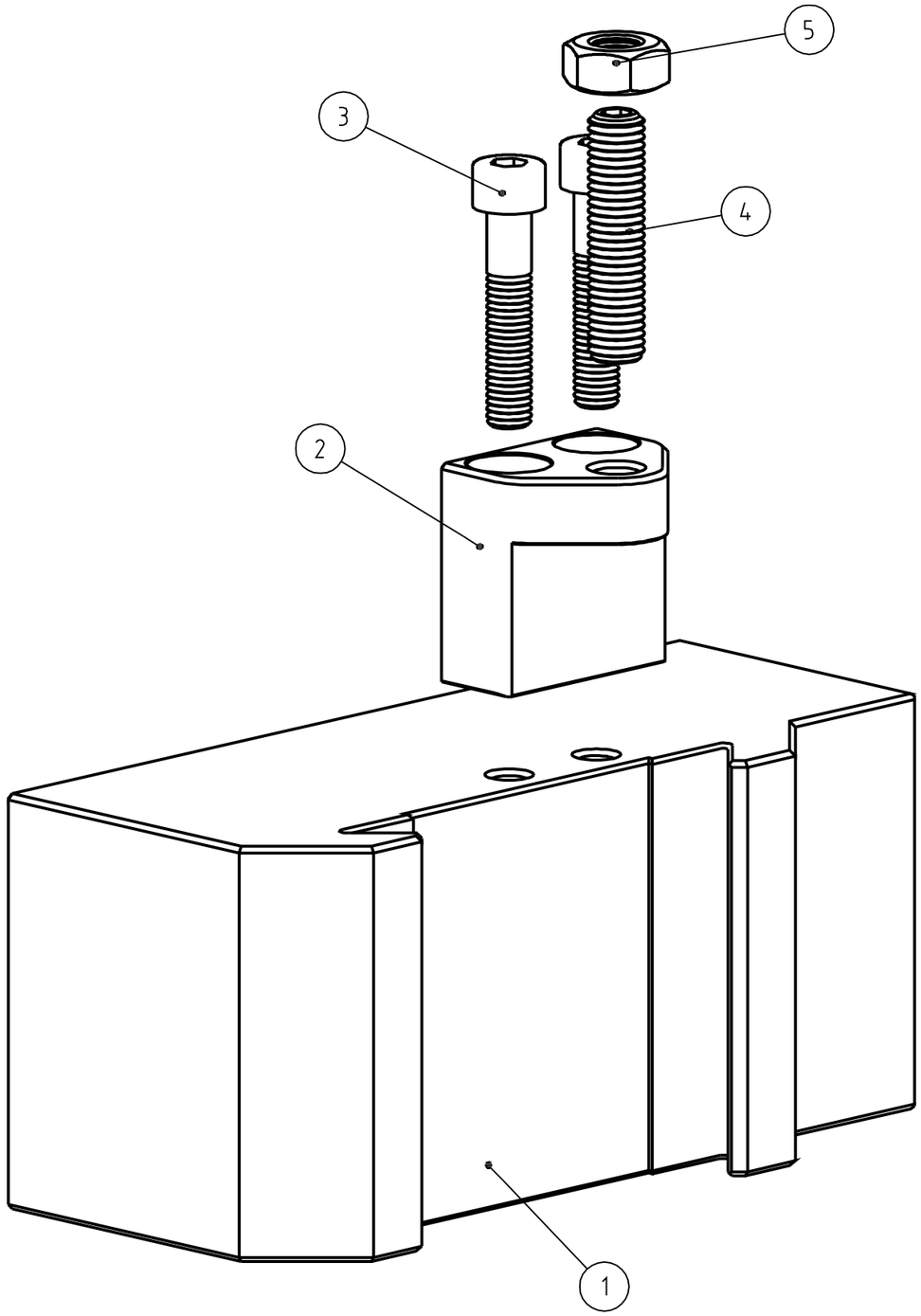

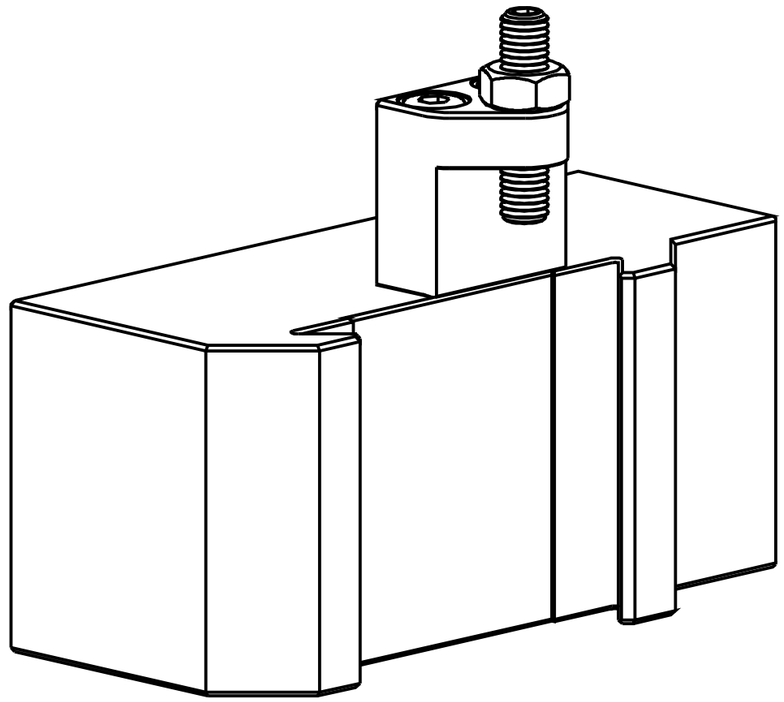

Pos.	Anz	Beschreibung	Norm / Größe	Material
1	1	Halter	WBW 3/50-R30	CK 45
2	1	Anschlag	Gr. III	St37k
3	2	Zylinderschraube	DIN 912/ISO 4762 - M8 x 40	
4	1	Gewindestift	DIN 913 - M10 x 45	
5	1	Sechskantmutter	DIN 934 - M10	

Trautwein GmbH
71642 Ludwigsburg

Oberfläche

Maßstab 1:1

Position	Menge
-	-
-	-

DIN A 3

	Datum	Name
Bearb.	07.02.2004	Wiedmann
Gepr.		

Rauheitsangaben

a b c

Rz63 Rz16 Rz4

DIN 7168-mittel

0,5 ...6	>6 ...30	>30 ...120	>120 ...400
±0,1	±0,2	±0,3	±0,5

WBW 3/50-R30

Wechselhalter Gr. III

P 13183

Blatt 1
Bl

Name Dateiname 3D-WBW 3-50-R30.dwg

07.02.2004

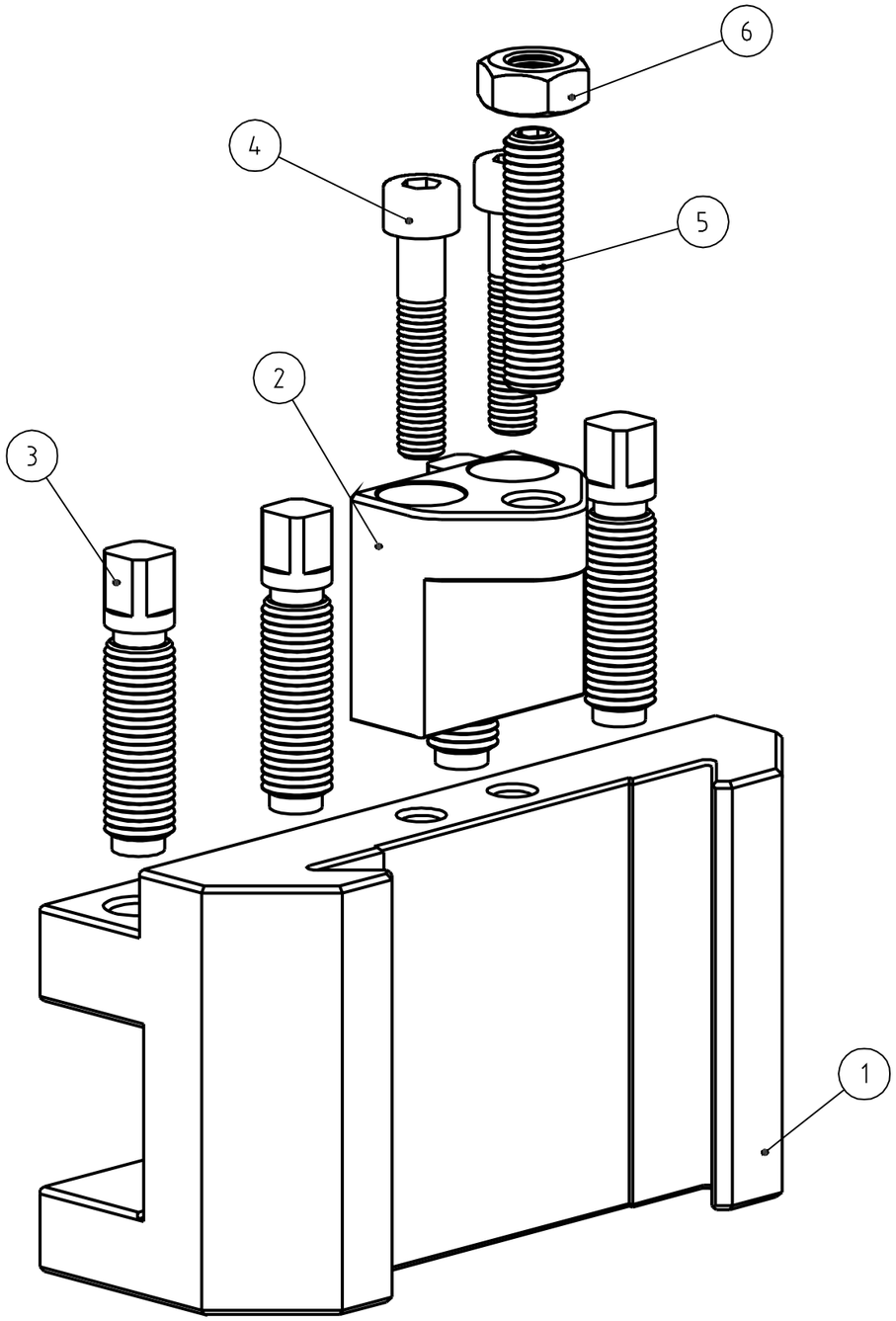

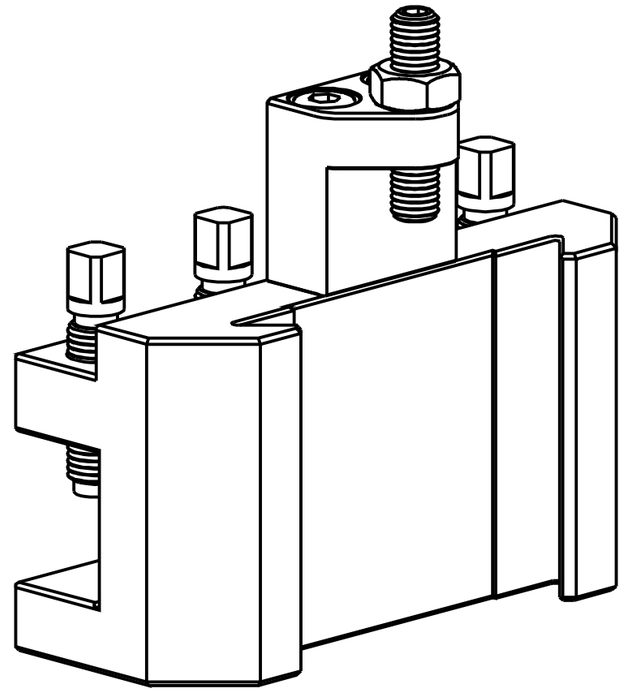

Pos.	Anz	Beschreibung	Norm / Größe	Material
1	1	Halter	WD 3/32	16MnCr5
2	1	Anschlag	Gr. III	St37k
3	4	Vierkantschraube	DIN 480 - M12 x 1,5 x 40	
4	2	Zylinderschraube	DIN 912/ISO 4762 - M8 x 40	
5	1	Gewindestift	DIN 913 - M10 x 45	
6	1	Sechskantmutter	DIN 934 - M10	

Trautwein GmbH
71642 Ludwigsburg

Oberfläche

Maßstab 1:1 | Position | Menge
- | -
- | -

DIN A 3

	Datum	Name
Bearb.	24.01.2004	Wiedmann
Gepr.		

Rauheitsangaben

	a	b	c
	Rz63	Rz16	Rz4

DIN 7168-mittel

0,5 ...6	>6 ...30	>30 ...120	>120 ...400
±0,1	±0,2	±0,3	±0,5

WD 3/32

Wechselhalter Gr. III

P 13100

Blatt 1
Bl

Name Dateiname 3D-WD 3-32.dwg

24.01.2004

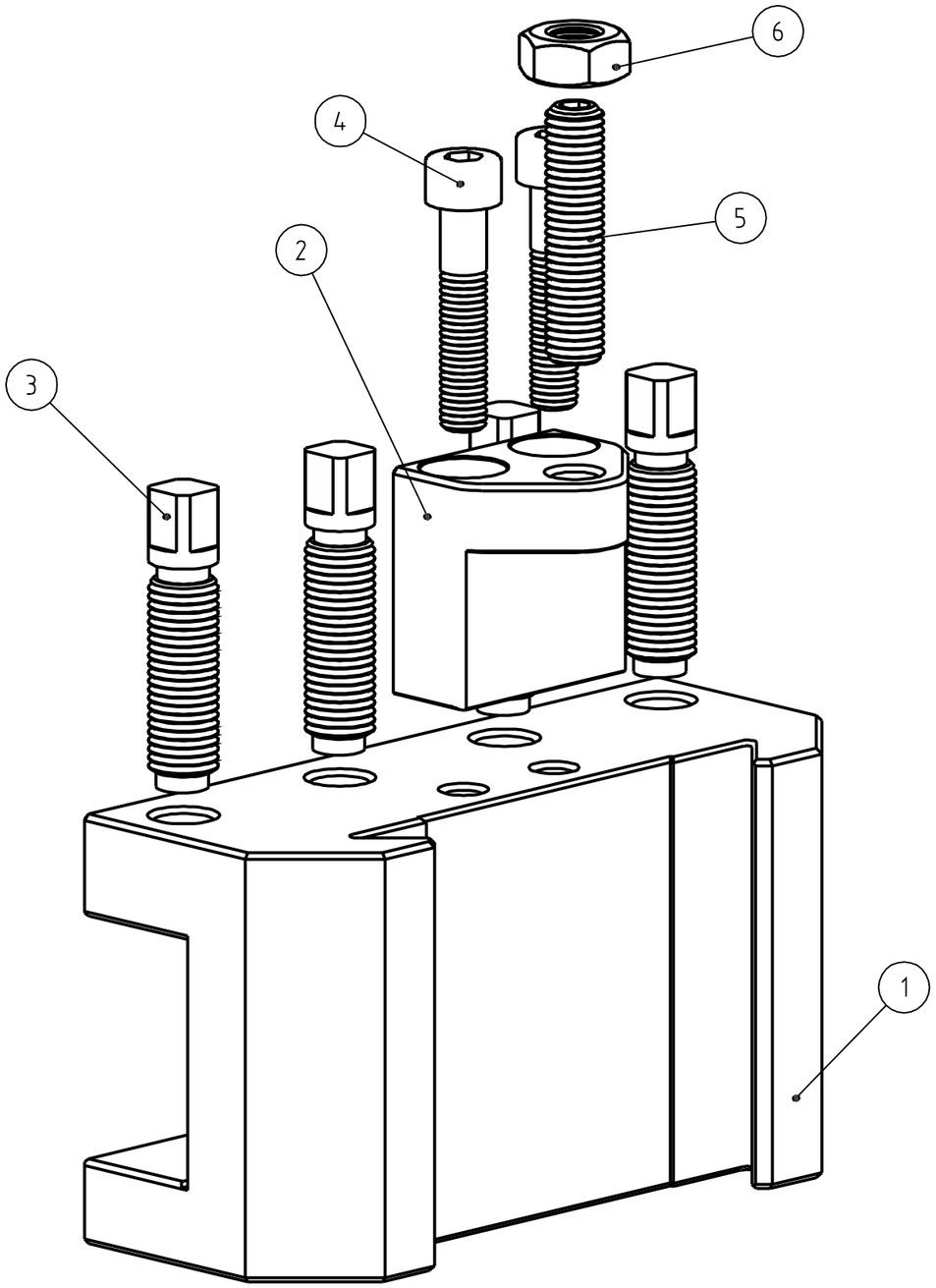

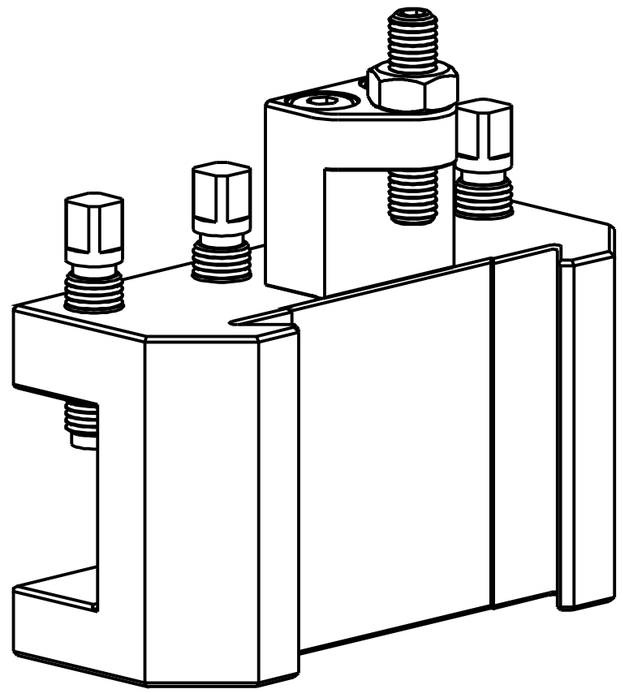

Pos.	Anz	Beschreibung	Norm / Größe	Material
1	1	Halter	WD 3/40	
2	1	Anschlag	Gr. III	
3	4	Vierkantschraube	DIN 480 - M12 x 1,5 x 40	
4	2	Zylinderschraube	DIN 912/ISO 4762 - M8 x 40	
5	1	Gewindestift	DIN 913 - M10 x 45	
6	1	Sechskantmutter	DIN 934 - M10	

Trautwein GmbH
71642 Ludwigsburg

Oberfläche

Maßstab 1:1 | Position | Menge

DIN A 3

	Datum	Name
Bearb.	20.01.2004	Wiedmann
Gepr.		

Rauheitsangaben

DIN 7168-mittel

0,5 ...6	>6 ...30	>30 ...120	>120 ...400
±0,1	±0,2	±0,3	±0,5

Name Dateiname 3D-WD 3-40.dwg

WD 3/40

Wechselhalter Gr. III

P 13140

Blatt 1 | Bl | 20.01.2004

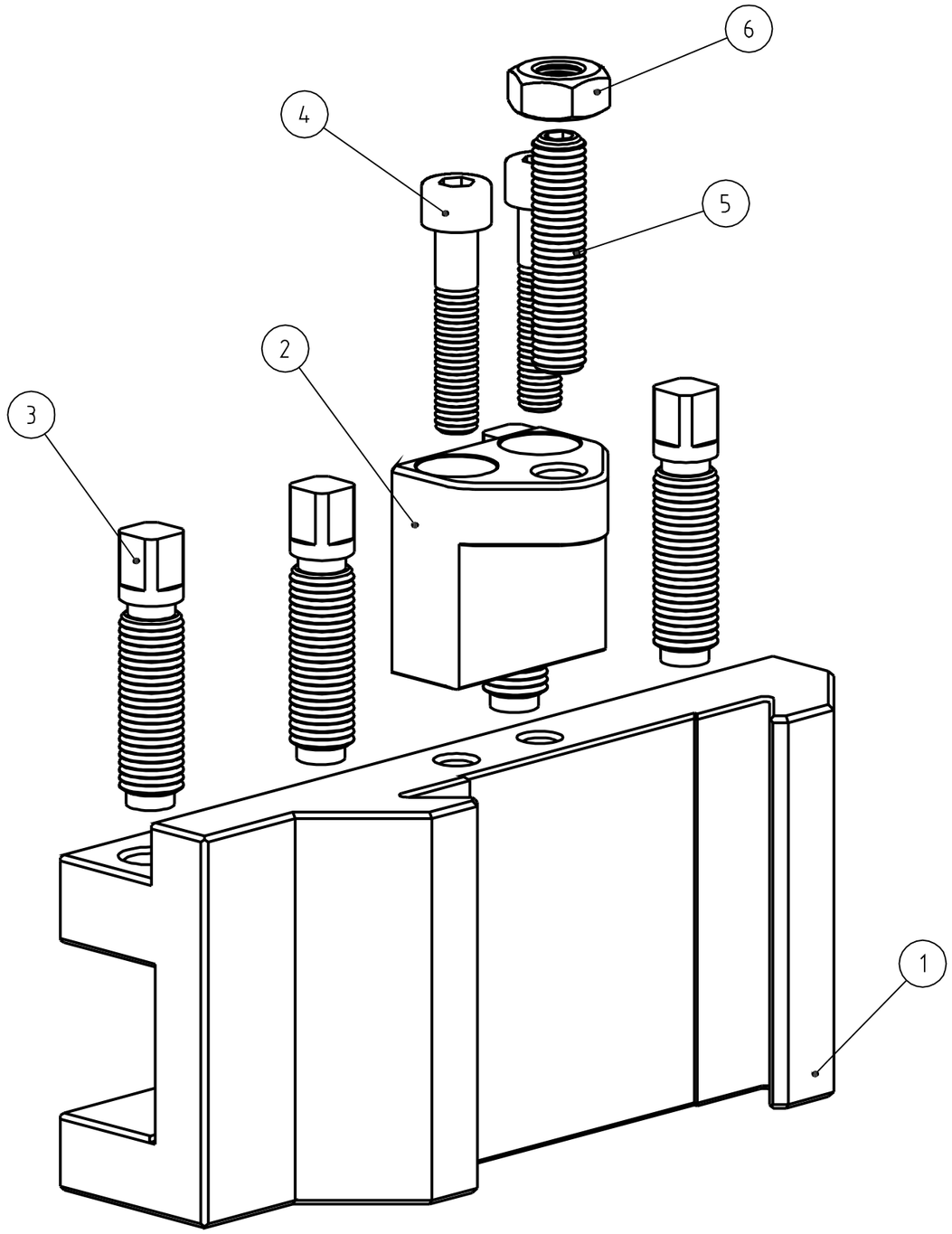

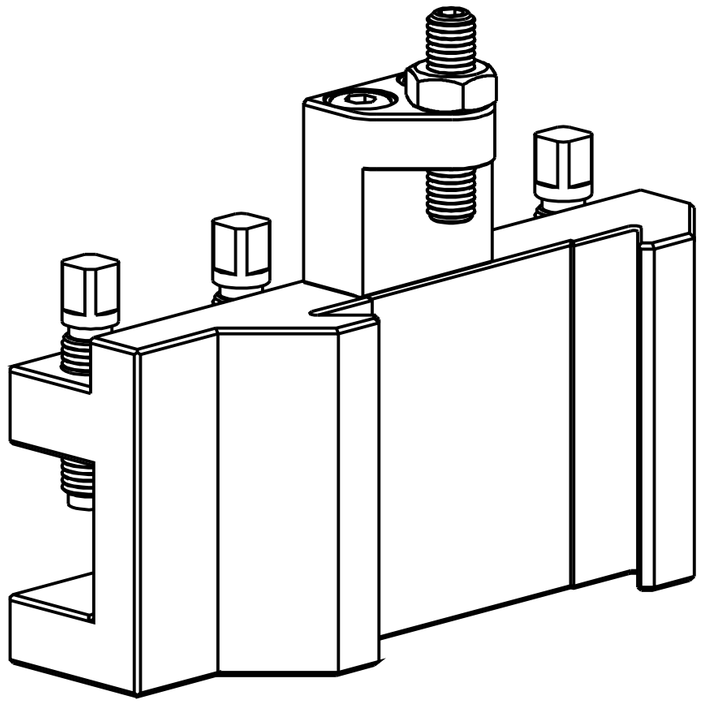

Pos.	Anz	Beschreibung	Norm / Größe	Material
1	1	Halter	WDL 3/32	16MnCr5
2	1	Anschlag	Gr. III	St37k
3	4	Vierkantschraube	DIN 480 - M12 x 1,5 x 40	
4	2	Zylinderschraube	DIN 912/ISO 4762 - M8 x 40	
5	1	Gewindestift	DIN 913 - M10 x 45	
6	1	Sechskantmutter	DIN 934 - M10	

Trautwein GmbH
71642 Ludwigsburg

Oberfläche

Maßstab 1:1

Position | Menge
- | -
- | -

DIN A 3

	Datum	Name
Bearb.	24.01.2004	Wiedmann
Gepr.		

Rauheitsangaben

DIN 7168-mittel

0,5 ...6	>6 ...30	>30 ...120	>120 ...400
±0,1	±0,2	±0,3	±0,5

Rz63 Rz16 Rz4

Name Dateiname 3D-WDL 3-32.dwg

WDL 3/32

Wechselhalter Gr. III

P 13120

Blatt 1
Bl

24.01.2004

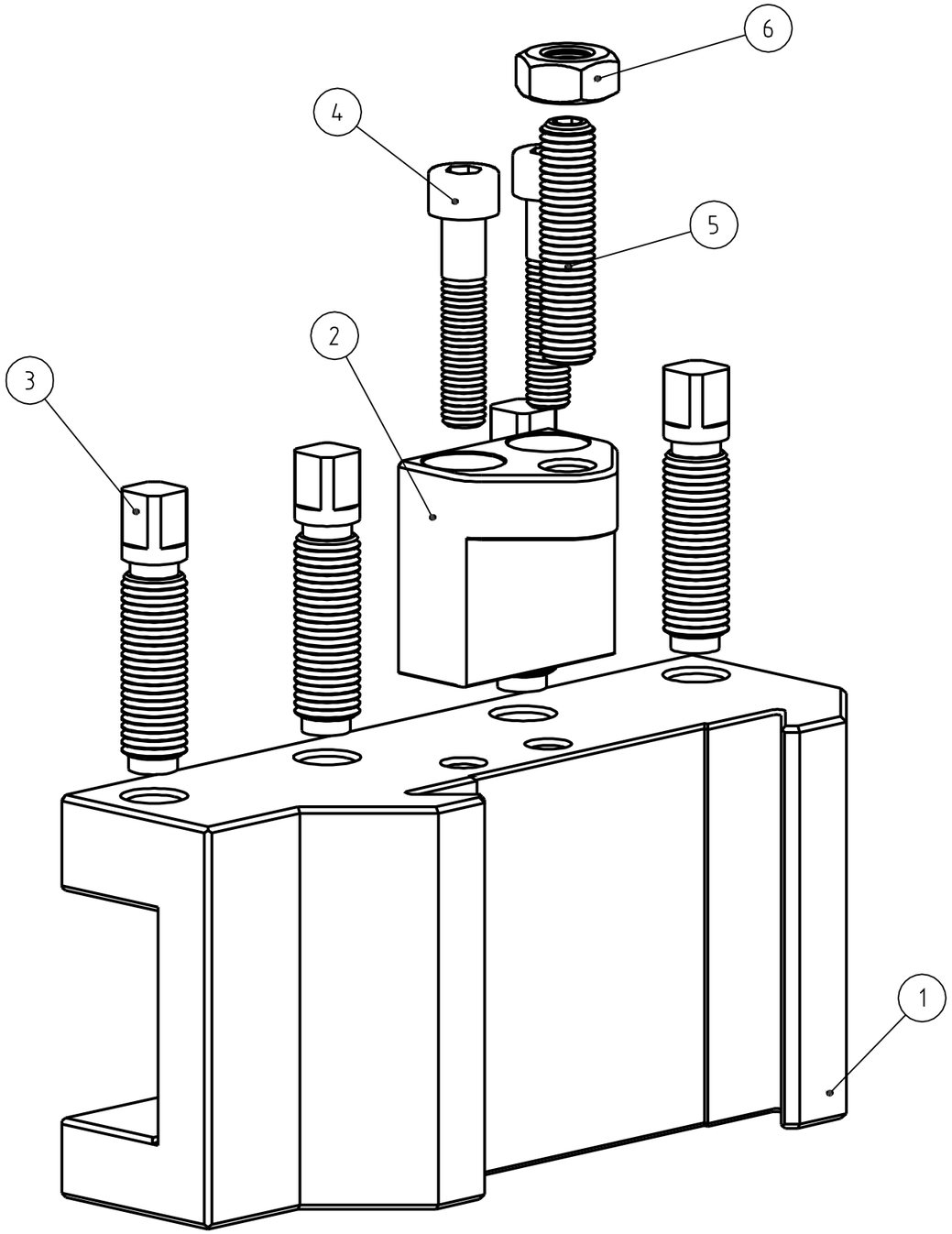

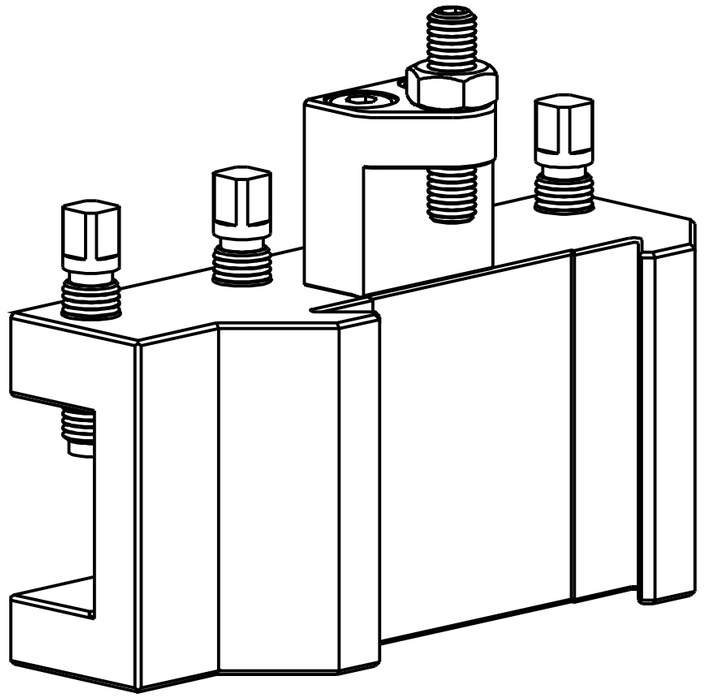

Pos.	Anz	Beschreibung	Norm / Größe	Material
1	1	Halter	WDL 3/40	16MnCr5
2	1	Anschlag	Gr. III	St37k
3	4	Vierkantschraube	DIN 480 - M12 x 1,5 x 40	
4	2	Zylinderschraube	DIN 912/ISO 4762 - M8 x 40	
5	1	Gewindestift	DIN 913 - M10 x 45	
6	1	Sechskantmutter	DIN 934 - M10	

Trautwein GmbH
71642 Ludwigsburg

Oberfläche

Maßstab 1:1

Position	Menge
-	-
-	-

	Datum	Name
Bearb.	24.01.2004	Wiedmann
Gepr.		

Rauheitsangaben

	a	b	c
	Rz63	Rz16	Rz4

DIN 7168-mittel

0,5 ...6	>6 ...30	>30 ...120	>120 ...400
±0,1	±0,2	±0,3	±0,5

WDL 3/40

Wechselhalter Gr. III

P 13160

Blatt 1
Bl

Name Dateiname 3D-WDL 3-40.dwg

24.01.2004

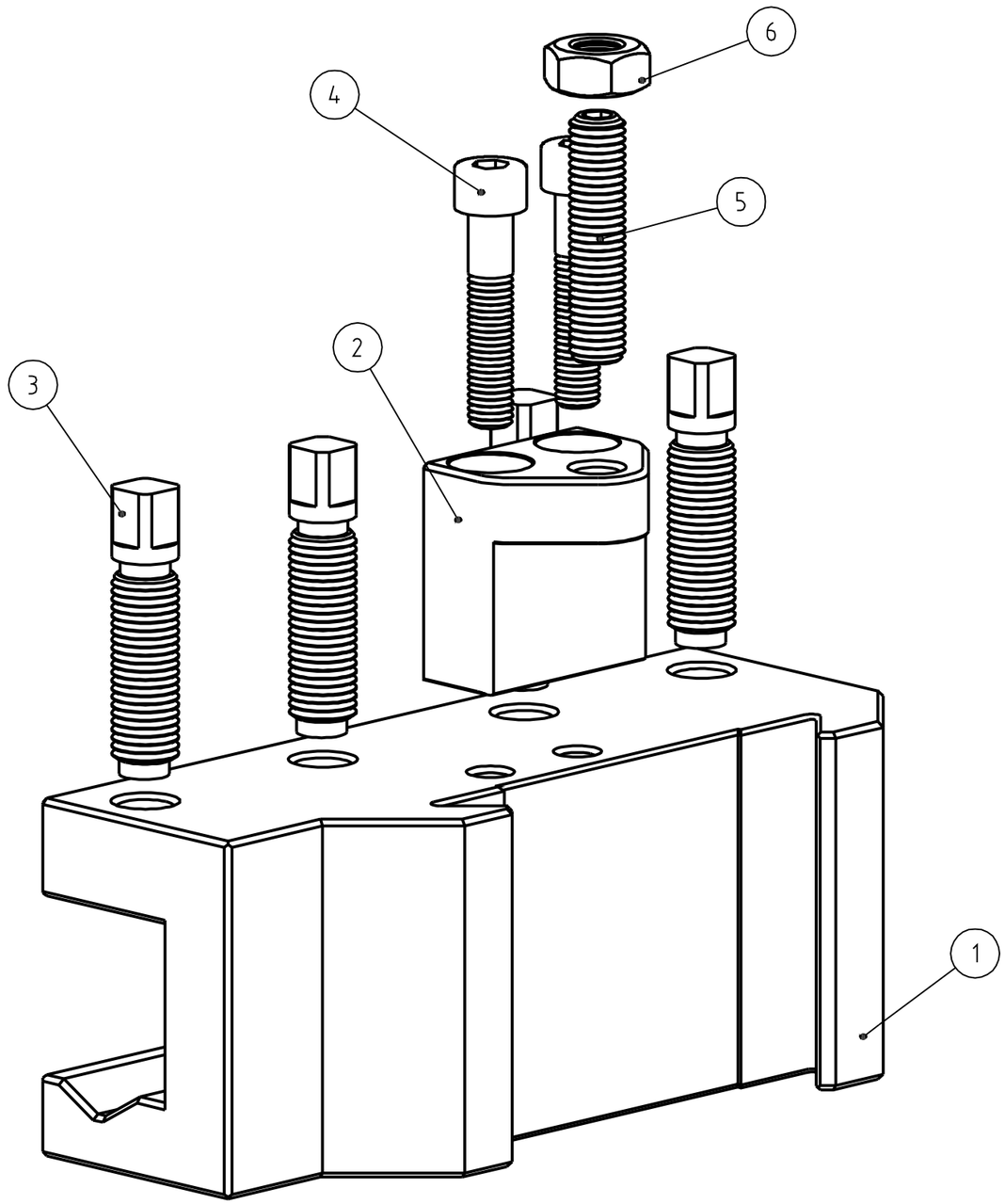

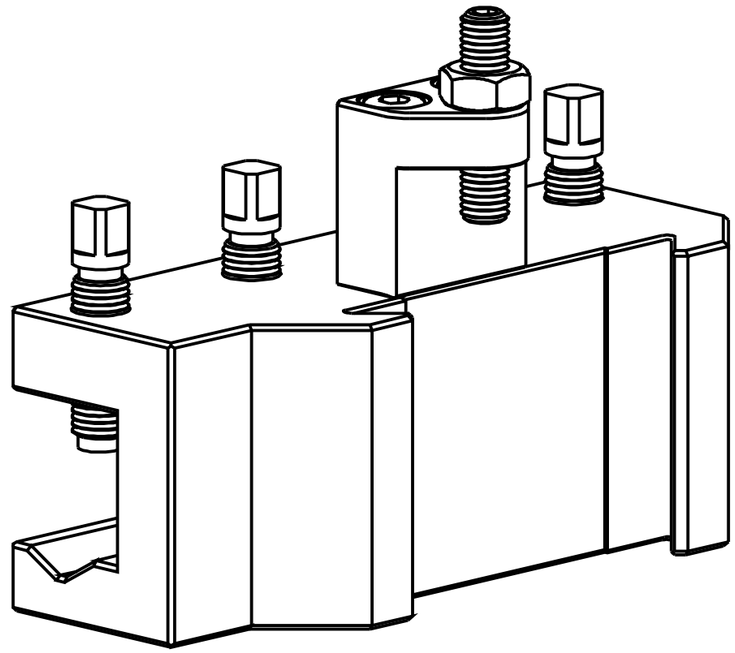

Pos.	Anz	Beschreibung	Norm / Größe	Material
1	1	Halter	WDPL 3/32	16MnCr5
2	1	Anschlag	Gr. III	St37k
3	4	Vierkantschraube	DIN 480 - M12 x 1,5 x 40	
4	2	Zylinderschraube	DIN 912/ISO 4762 - M8 x 40	
5	1	Gewindestift	DIN 913 - M10 x 45	
6	1	Sechskantmutter	DIN 934 - M10	

Trautwein GmbH
71642 Ludwigsburg

Oberfläche

Maßstab 1:1 | Position | Menge
- | -
- | -

DIN A 3

	Datum	Name
Bearb.	24.01.2004	Wiedmann
Gepr.		

Rauheitsangaben

	a	b	c
	Rz63	Rz16	Rz4

DIN 7168-mittel

0,5 ...6	>6 ...30	>30 ...120	>120 ...400
±0,1	±0,2	±0,3	±0,5

WDPL 3/32

Wechselhalter Gr. III

P 13130

Blatt 1 Bl

Name Dateiname 3D-WDPL 3-32.dwg

24.01.2004

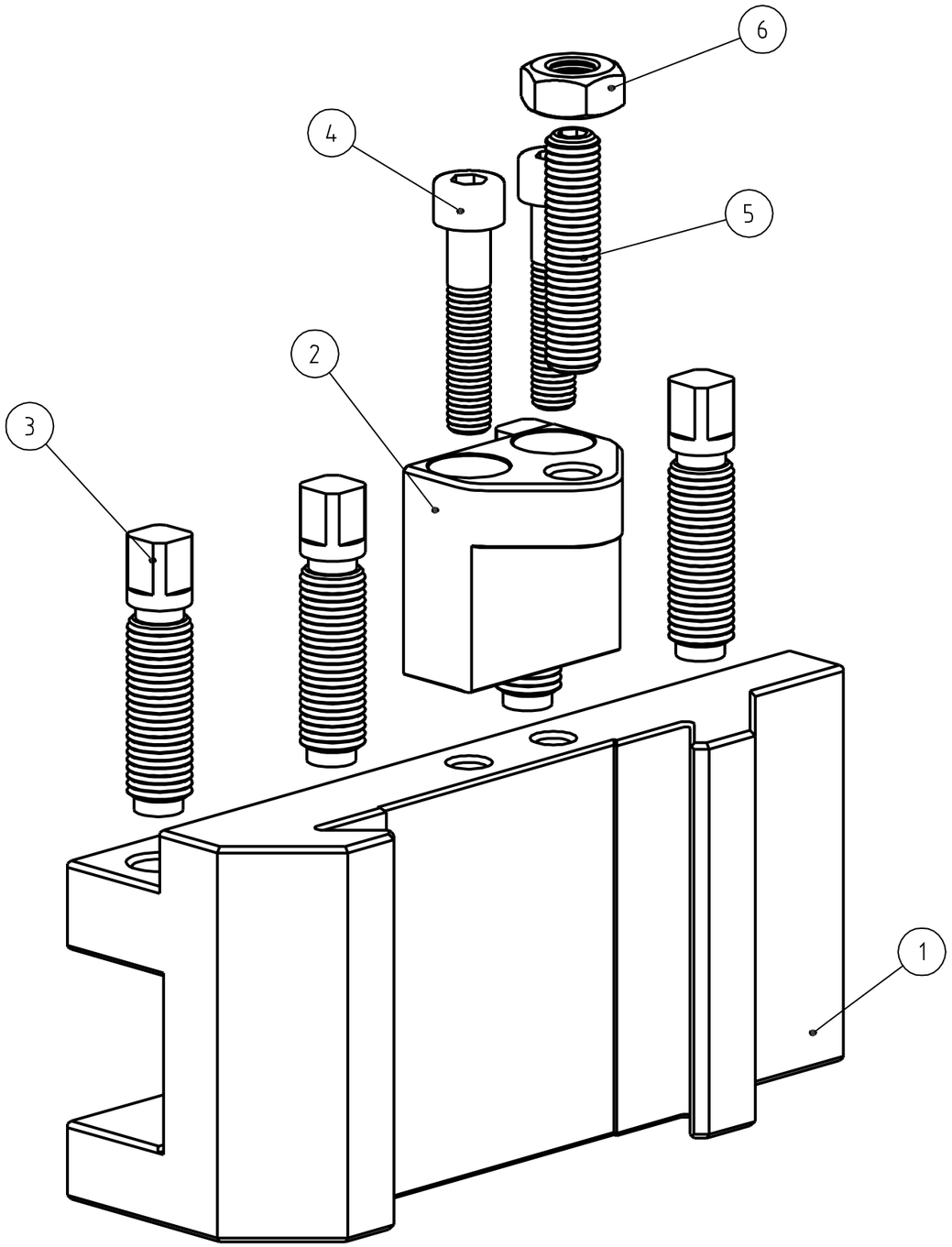

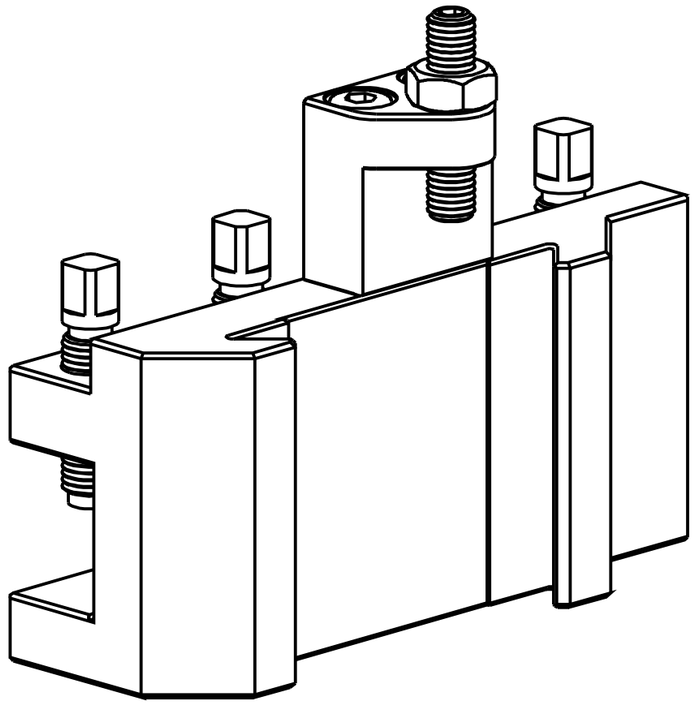

Pos.	Anz	Beschreibung	Norm / Größe	Material
1	1	Halter	WDR 3/32	16MnCr5
2	1	Anschlag	Gr. III	St37k
3	4	Vierkantschraube	DIN 480 - M12 x 1,5 x 40	
4	2	Zylinderschraube	DIN 912/ISO 4762 - M8 x 40	
5	1	Gewindestift	DIN 913 - M10 x 45	
6	1	Sechskantmutter	DIN 934 - M10	

Trautwein GmbH
71642 Ludwigsburg

Oberfläche

Maßstab 1:1 | Position | Menge
- | -
- | -

DIN A 3

	Datum	Name
Bearb.	24.01.2004	Wiedmann
Gepr.		

Rauheitsangaben

DIN 7168-mittel

0,5 ...6	>6 ...30	>30 ...120	>120 ...400
±0,1	±0,2	±0,3	±0,5

Rz63 Rz16 Rz4

WDR 3/32

Wechselhalter Gr. III

P 13110

Blatt 1
Bl

Name Dateiname 3D-WDR 3-32.dwg

24.01.2004

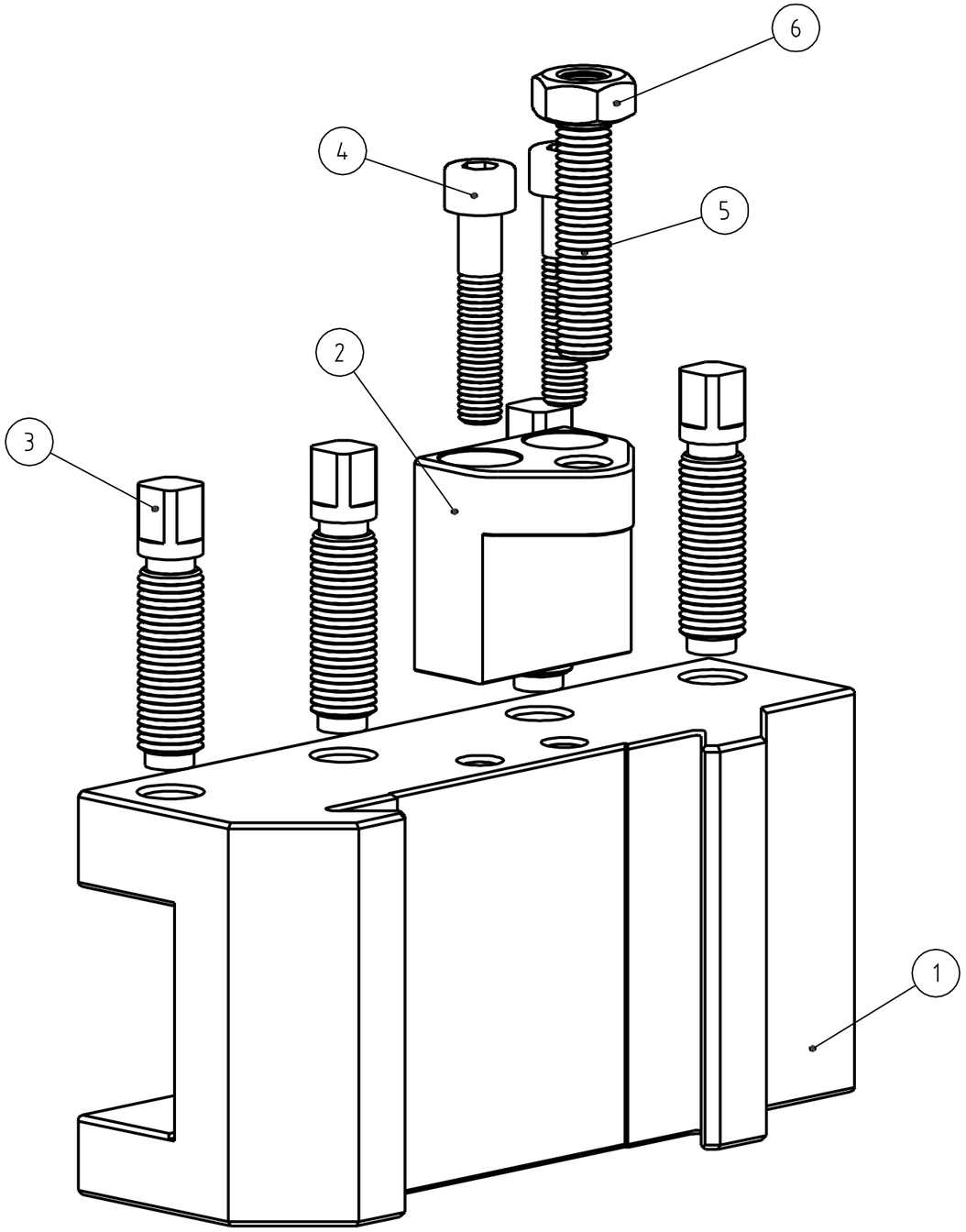

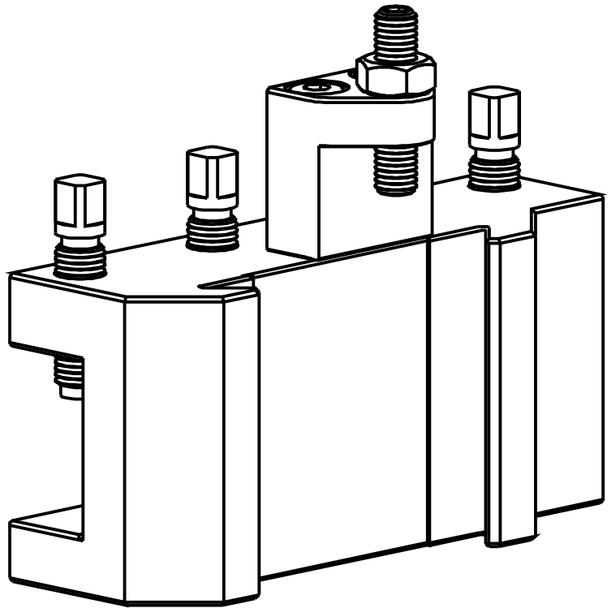

Pos.	Anz	Beschreibung	Norm / Größe	Material
1	1	Halter	WDR 3/40	16MnCr5
2	1	Anschlag	Gr. III	St37k
3	4	Vierkantschraube	DIN 480 - M12 x1,5 x 40	
4	2	Zylinderschraube	DIN 912/ISO 4762 - M8 x 40	
5	1	Gewindestift	DIN 913 - M10 x 45	
6	1	Sechskantmutter	DIN 934 - M10	

Trautwein GmbH
71642 Ludwigsburg

Oberfläche

Maßstab 1:1 | Position | Menge

DIN A 3

	Datum	Name
Bearb.	23.01.2004	Wiedmann
Gepr.		

Rauheitsangaben

DIN 7168-mittel

0,5 ...6	>6 ...30	>30 ...120	>120 ...400
±0,1	±0,2	±0,3	±0,5

Rz63 Rz16 Rz4

Name Dateiname 3D-WDR 3-40.dwg

WDR 3/40

Wechselhalter Gr. III

P 13150

Blatt 1
Bl

23.01.2004